scaime

Вагові датчики — центральна опора
*Тензодатчик - одноточковий*

# AXH

## 100 кг ... 500 кг

- Конструкція з нержавіючої сталі, герметично зварена IP68/IP69K
- Сертифіковано до 3 000 d OIML R60
- Ідеально підходить для ваг з одним датчиком та ваг-дозаторів, що використовуються у вологих умовах
- Компенсація ексцентриситету навантаження
- Запатентована конструкція, що поєднує високу точність та високу стійкість до впливу навколишнього середовища

- *Конструкція з нержавіючої сталі, герметично зварена IP68/IP69K*
- *Сертифіковано до 3 000 d OIML R60*
- *Ідеально підходить для однодатчикових ваг у вологих умовах*
- *Компенсація зміщення центру навантаження*
- *Запатентована конструкція, що поєднує високу точність та високий рівень захисту від впливу навколишнього середовища*

ATEX IECEx OIML

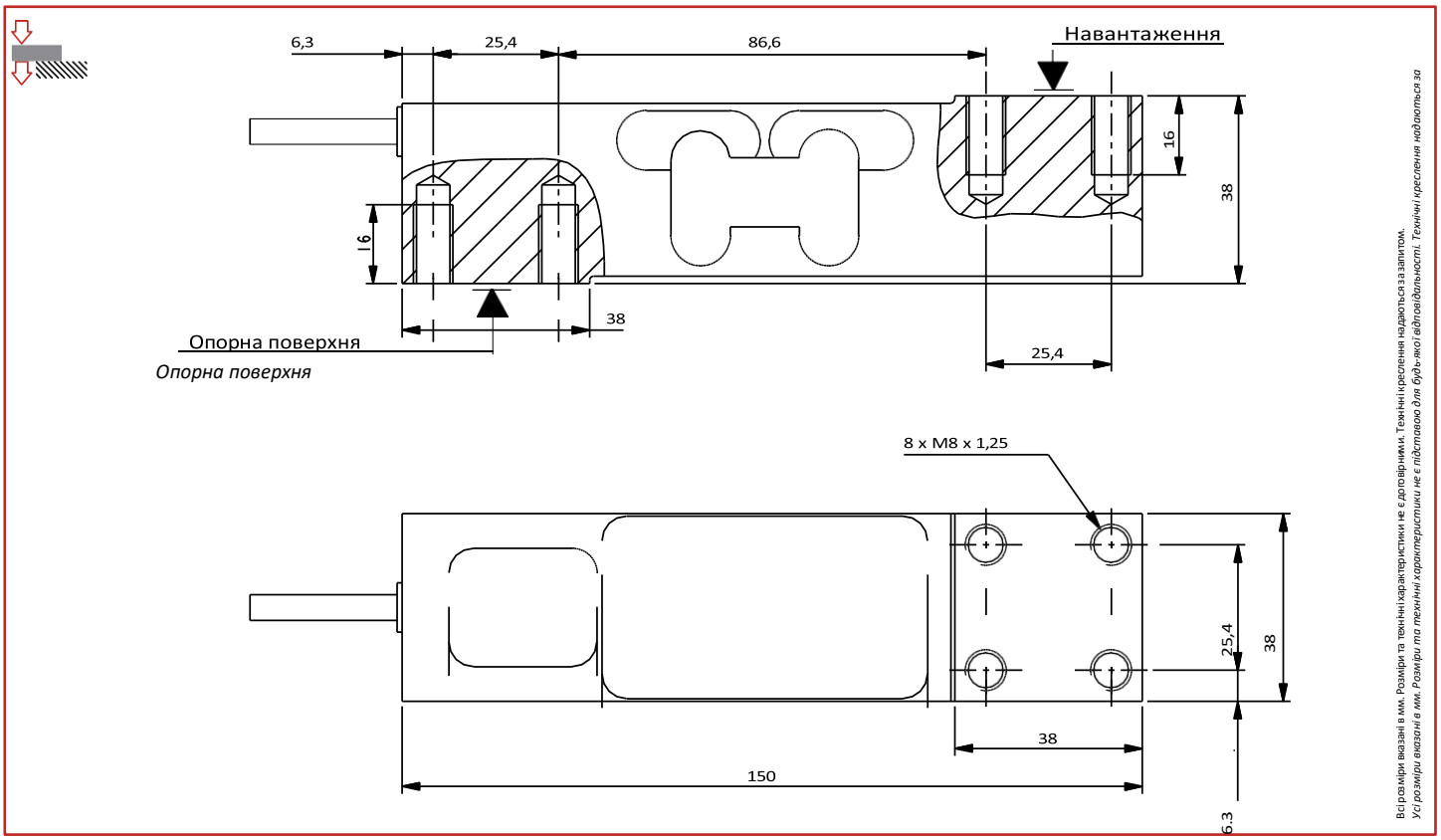


| Електропроводка - *Wiring* | | | | | |
|---|---|---|---|---|---|
| + живл. | + сигнал | - сигнал | - живл. | + реф. | - реф. |
| + збудження | + сигнал | - сигнал | - збудження | + сенс | - сенс |
| коричневий | жовтий | білий | зелений | сірий | рожевий |
| коричневий | жовтий | білий | зелений | сірий | рожевий |

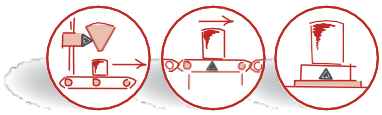

# AXH

**100 кг ... 500 кг**

## Характеристики - *Технічні характеристики*

| МЕТРОЛОГІЧНІ | *METROLOGICAL* | C3 10e | C3 12-й5 | |
|---|---|---|---|---|
| Номінальна потужність (Cn) | *Номінальна потужність (Cn)* | 100, 500 | 250 | кг |
| Комбінована похибка | *Комбінована похибка* | ±0,017 | ±0,017 | %Cn |
| Вплив температури на нуль | *Вплив температури на нуль* | ±0,0014 | ±0,0012 | %Cn/°C |
| Вплив температури на чутливість | *Вплив температури на чутливість* | ±0,0014 | ±0,0014 | %Cn/°C |
| Повзучість (30 хв.) | *Похибка повзучості (30 хв.)* | ±0,025 | ±0,025 | %Cn |
| Максимальний розмір платформи | *Максимальний розмір платформи* | 600 x 600 | 600 x 600 | мм |
| **ОФІЦІЙНА МЕТРОЛОГІЯ OIML R60** | ***ЮРИДИЧНА МЕТРОЛОГІЯ OIML R60*** | | | |
| Клас точності | *Клас точності* | C3 | C3 | |
| Максимальна ємність (Emax) | *Максимальна ємність (Emax)* | 100, 500 | 250 | кг |
| Максимальна кількість рівнів (nmax) | *Макс. кількість інтервалів LC (nmax)* | 3 000 | 3 000 | d OIML |
| Мінімальний інтервал перевірки (vmin) | *Мінімальний інтервал перевірки (vmin)* | 10, 50 | 20 | г |
| Z=Emax/(2xDR) | *Z=Emax/(2xDR)* | 3 000 | 3 000 | |
| **ЕЛЕКТРИЧНІ** | ***ЕЛЕКТРИЧНІ*** | | | |
| Діапазон напруги живлення | *Номінальний діапазон напруги збудження* | 1 ... 15 | | В |
| Номінальна чутливість при Cn | *Номінальна потужність при Cn* | 2 ±10 % | | мВ/В |
| Діапазон початкового нуля | *Нульове відхилення* | ±1 | | %Cn |
| Вхідний/вихідний опір | *Опір входу/виходу* | 385 ±20 / 350 ±5 | | Ω |
| Опір ізоляції | *Опір ізоляції* | 5 000 | | МОм/50 В |
| **ЗАГАЛЬНІ** | ***GENERAL*** | | | |
| Діапазон температур з компенсацією | *Діапазон температур з компенсацією* | -10 ... +40 | | °C |
| Діапазон робочих температур | *Діапазон робочої температури* | -20 ... +60 | | °C |
| Максимальне допустиме навантаження | *Граничне безпечне навантаження* | 150 | | %Emax |
| Максимальне навантаження до руйнування | *Максимальне перевантаження* | 200 | | %Emax |
| Момент затягування | *Tightening torque* | 30 | | Нм |
| Ступінь захисту | *Клас захисту* | IP68/IP69K | | EN60529/ISO20653 |
| Випробувальний корпус Оболонка | *Вимірювальний корпус Оболонка* | Нержавіюча сталь - *Stainless steel*<br>ПВХ | | |
| Довжина кабелю | *Довжина кабелю* | 3 | | м |
| Вага нетто | *Вага нетто* | 1,3 | | кг |

## Опції - *Options*

| | |
|---|---|
| ATEX 2014/34/EU, IECEx | ` II 1 G/D, Ex ia IIC T6 Ga, Ex ia IIIC T80°C Da, IP6X, -20°C < Ta < +60°C (зона 0/20)<br>` II 1 D, Ex ta IIIC T125°C Da, IP6X, -20°C < Ta < +60°C (зона 20)<br>` II 3 G, Ex nA IIC T6 Gc, -20 °C < Ta < +60 °C (зона 2) |

## Аксесуари - *Accessories*

*Головний офіс*: Technosite Altéa — 294, Rue Georges Charpak — 74100 JUVIGNY — ФРАНЦІЯ SCAIME SAS — 294, RUE GEORGES CHARPAK — CS 50501 — 74105 ANNEMASSE CEDEX — ФРАНЦІЯ
Тел.: +33 (0)4 50 87 78 64 - Факс: +33 (0)4 50 87 78 46 -info@scaime.com - www.scaime.com
Завантажте всі наші документи на нашому веб-сайті - *Download all our documents on our website*



FT-AXH-FE-1124 - SCAIME - SIREN 389 325 283 - R.C.S. THONON LES BAINS - SIRET 389 325 283 00015 - SCAIME залишає за собою право вносити будь-які зміни без попереднього повідомлення - SCAIME reserves the right to bring any modification without prior notice.